Turpanic Co, Ltd
Email: johnny@turpanic.com
Mob/WeChat/WhatsApp: +8613088887527

Power Divider/Combiner 2Way SMA 50Ω 50 to 2700 MHz

电气特性 Electrical:

工作频率 Frequency Range: 50-2700 MHz

插入损耗 Insertion Loss: ≤2.2dB

驻波 VSWR: ≤2.1 : 1

隔离 Isolation:≥14dB Max typ:18dB

幅度平衡 Amplitude Balance:≤±0.8dB

相位平衡 Phase Balance: ≤±4°

耐功率 Power Handling: 10 Watt

反向功率：Reverse Power ： 1W

阻抗 Impedance: 50 OHMS

机械特性 Mechanical :

温度范围Temperature Range: -55° C - +85° C

接口Connectors: SMA-Female

相对湿度Relative Humidity: 0 ~ 90%

外形尺寸Outline Drawing:

Unit: mm

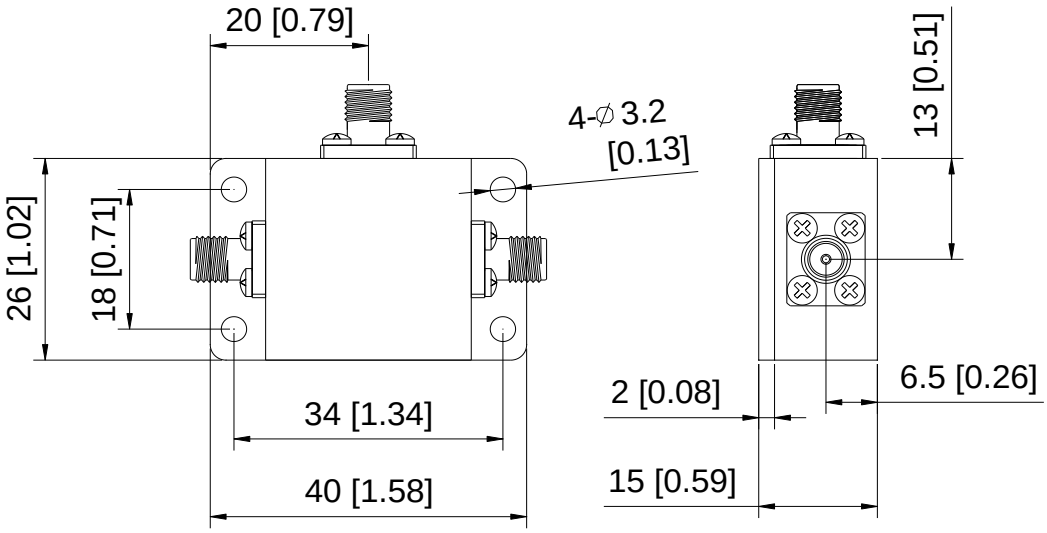

© 2014 TURPANIC